PRZEKRÓJ KONSTRUKCYJNY TYPOWY 3
PRZEZ JEZDNIĘ DROGI WEWNĘTRZNEJ (P.POŻ) I CHODNIK
KR 2

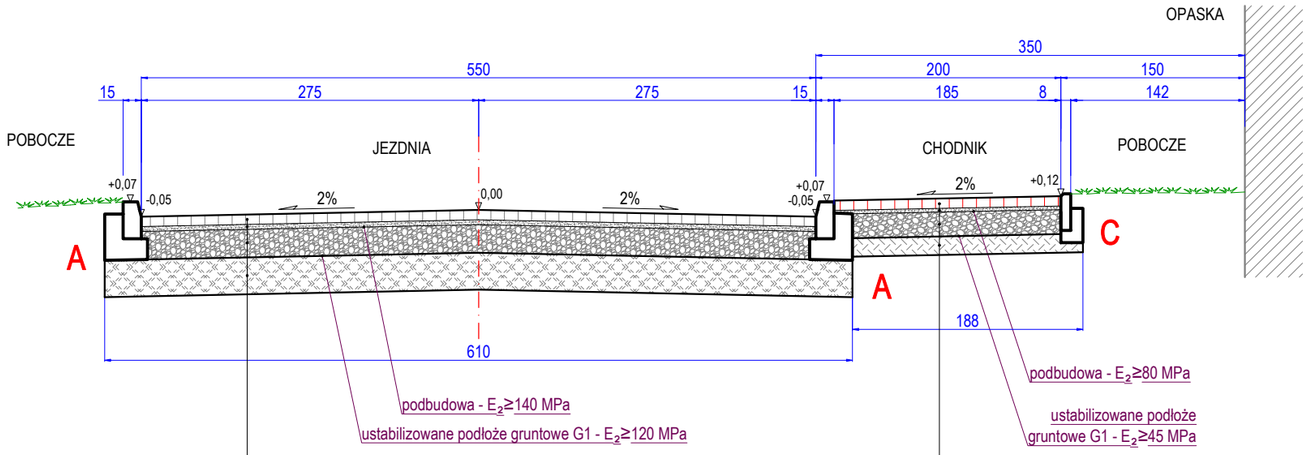

kształtka betonowa brukowa behaton koloru czerwonego	8 cm
podsypka cementowo-piaskowa 1:3	3 cm
podbudowa z kruszywa łamanego stabilizowanego mechanicznie 0/31,5	20 cm
stabilizacja gruntu cementem 1,5-2,5 MPa	15 cm
istniejące podłoże gruntowe	Σ=46 cm

8 cm	kształtka betonowa brukowa behaton szara
4 cm	podsypka cementowo-piaskowa 1:3
23 cm	podbudowa z kruszywa łamanego stabilizowanego mechanicznie 0/31,5 mm
30 cm	stabilizacja gruntu cementem 2,5-5 MPa z wykorzystaniem odzyskanego materiału
Σ=65 cm	istniejące podłoże gruntowe

UWAGA:
Krawężniki betonowe oraz obrzeża betonowe należy po ułożeniu ławy betonowej posadowić na wilgotnym, świeżym i niestężonym betonie.

Temat opracowania:
PROJEKT BUDOWLANY DROGOWY PRZEBUDOWY UKŁADU DRÓG WEWNĘTRZNYCH PRZY DOMU STUDENTA PWSZ W RACIBORZU, ZLOKALIZOWANY PRZY UL. SŁOWACKIEGO 57 NA DZIAŁCE NR 787/23

Data: KWIECIEŃ 2021
Faza: PROJ. BUD.
Branża: DROGOWA

Inwestor:
PWSZ W RACIBORZU
UL. SŁOWACKIEGO 55
47-400 RACIBÓRZ

Nazwa rysunku:
PRZEKRÓJ KONSTRUKCYJNY TYPOWY 3

Skala: 1:50
Nr rysunku: 4.3

UWAGA: PODSTAWOWE WYMIARY ORAZ PRZYJĘTE ROZWIĄZANIA PROJEKTOWE NALEŻY SPRAWDZIĆ NA MIEJSCU BUDOWY PRZED PRZYSTĄPIENIEM DO ROBÓT BUDOWLANYCH. **PROJEKT PODLEGA OCHRONIE PRAWA AUTORSKIEGO:** NIE MOŻE BYĆ: POWIELANY, UZUPEŁNIANY, PRZEKSZTAŁCANY, ODSTĄPIONY BEZ ZGODY JEDNOSTKI AUTORSKIEJ.

Pracownia usług budowlanych i projektowych mgr inż. arch.
Magdalena Sczyrba
ul. Warszawska 26, 47-400 Racibórz
tel.: 606 288 040 / sczyb@poczta.onet.pl

Nr licencji: AutoCAD LT 2016 / SN: 558-69229264
Autorzy projektu / funkcja / nr uprawnień: **Podpis:**
główny projektant: nr upr. 478/01
mgr inż. arch. **Magdalena Sczyrba**

asystent projektanta:
mgr inż. **Piotr Nowak**